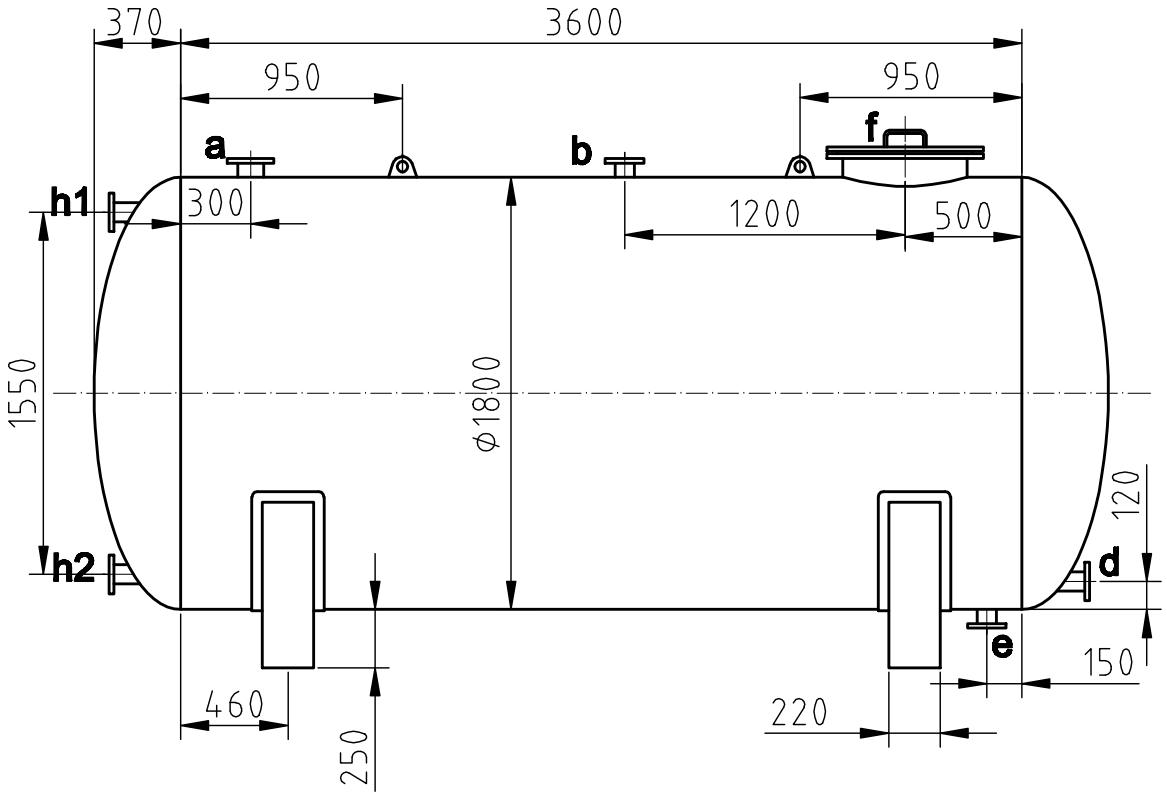

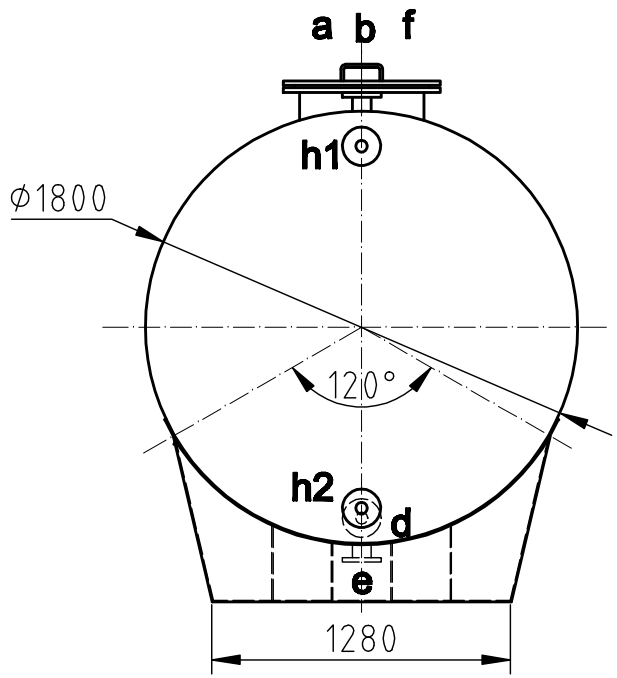

管口表

名称	进料	进料	出料	排污口	人孔	液位
孔位	a	b	d	e	f	h1 h2
通径DN	100	100	100	80	500	80
有效内径	80	80	80	50		50
螺孔距	180	180	180	160	620	160
螺孔径	18	18	18	18	25	18
螺孔数	8	8	8	8	20	8

说明:

1.管口法兰公称压力为PN1.0MPa.

2.罐体钢板Q235 6mm.

3.桶体内衬PE厚16-18mm,罐身设吊耳2个.

4.罐体喷三道防锈漆.

5.使用环境为常压，温度≤100°C.

10立方卧式钢衬塑储罐			GPW10	图 号	RXY120226
				比 例	1:30
制 图	谢洪杰	12.02.26	成都仁信源科技有限公司		
审 核					